Mantenimiento

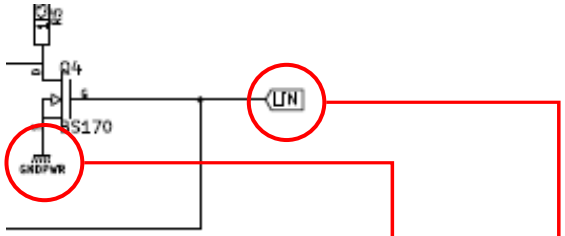

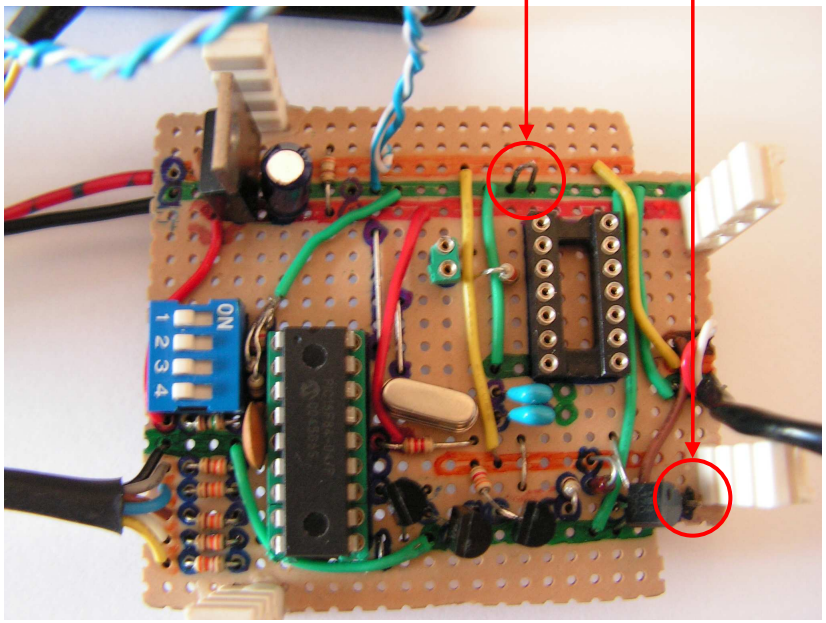

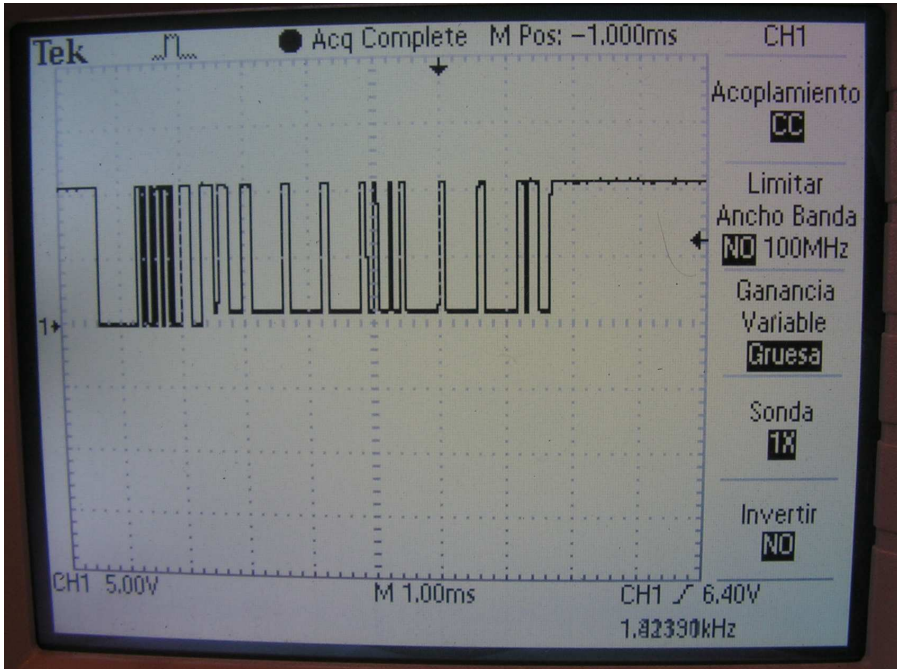

Señal entre pines de test con la unidad 61974350 conectada.